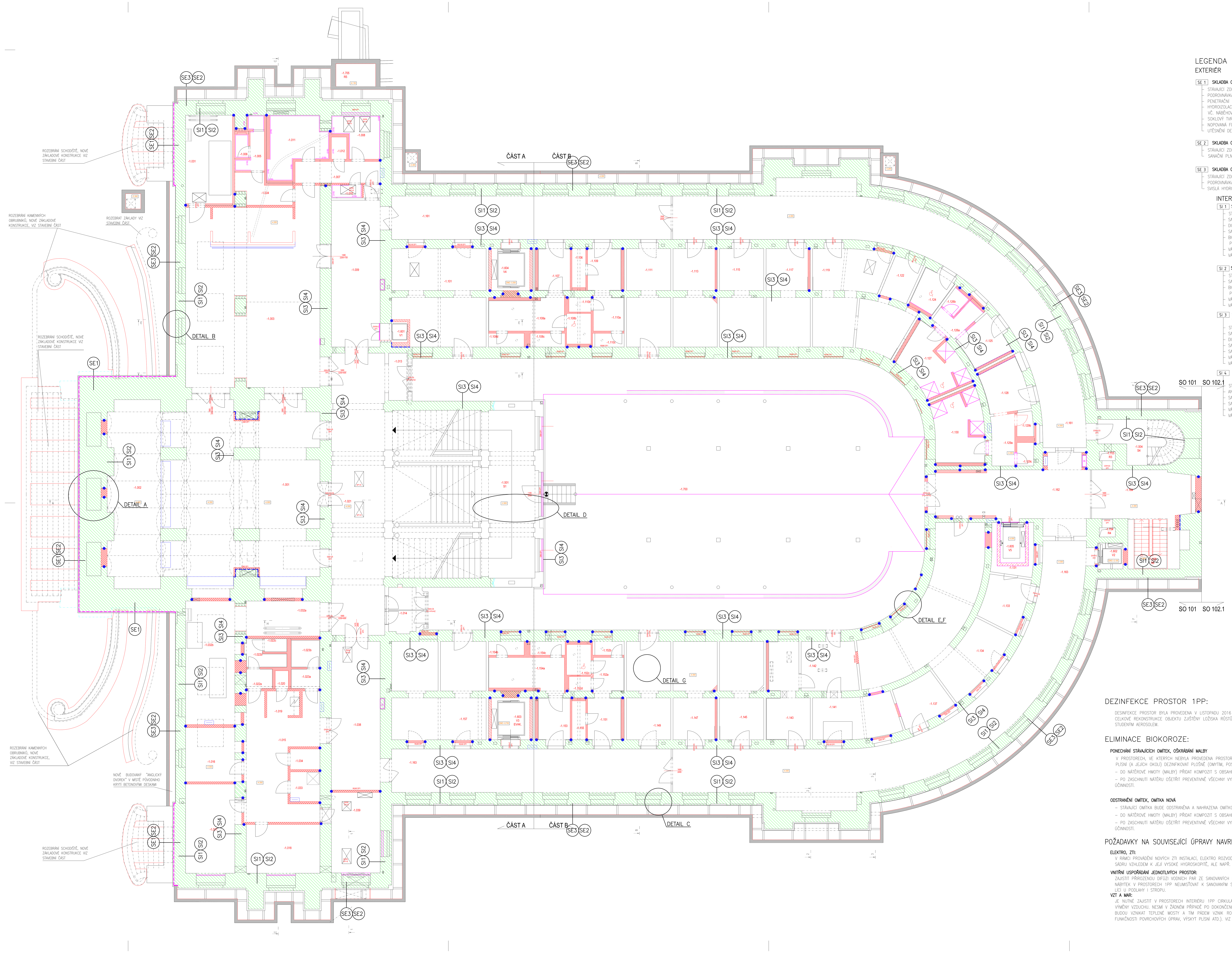

LEGENDA SKLADEB

EXTERIÉR

SE 1 SKLADBA OBVODOVÉ STĚNY VE VÝKOPU POD ÚROVNÍ TERÉNU SCHODIŠŤ S HYDROIZOLACÍ
- STÁVAJÍCÍ ZDĚNÁ KONSTRUKCE, OČIŠTĚNÉ ZDIVO
- PODROVNÁVKA Z CEMENTOVÉ MALTY S VODOTĚSNÍCÍ KRYSTALIZAČNÍ PŘÍSADOU — DO 30MM
- PENETRAČNÍ NÁTĚR – BEZROZPOUŠTĚDLOVÁ ASFALTOVÁ EMULZE, MODIFIKOVANÁ LATEXEM
- HYDROIZOLACE – 2X ASFALTOVÝ SBS MODIFIKOVANÝ PÁS TYPU "S" TL. 5MM
- VČ. NÁBĚHOVÉHO KLÍNU, PŘÍP. TROJHRANNÉHO TĚSNÍCÍHO PÁSU — 10MM
- SOKLOVÝ TVRZENÝ POLYSTYREN (PERIMETR) LEPENÝ BITUM. STĚRKOU – VIZ STAVEBNÍ ČÁST
- NOPOVANÁ FÓLIE NOPY SMĚREM OD STĚNY VČETNĚ UKONČOVACÍ PLASTOVÉ LIŠTY
- UTĚSNĚNÍ DETAILU ZÁKLADOVÁ KONSTRUKCE A STĚNA – JÍLOVÁ IZOLACE

SE 2 SKLADBA OBVODOVÉ STĚNY VE VÝKOPU POD SCHODIŠTI – VZDUCHOVÝ PROSTOR
- STÁVAJÍCÍ ZDĚNÁ KONSTRUKCE, OČIŠTĚNÉ ZDIVO
- SANAČNÍ PLNOPLOŠNÝ PROSTŘIK V TL.5MM

SE 3 SKLADBA OBVODOVÉ STĚNY V ANGLICKÉM DVORKU – SOKLOVÉ PARTIE DO VÝŠKY 500MM
- STÁVAJÍCÍ ZDĚNÁ KONSTRUKCE, OČIŠTĚNÉ ZDIVO
- PODROVNÁVKA Z CEMENTOVÉ MALTY S VODOTĚSNÍCÍ KRYSTALIZAČNÍ PŘÍSADOU V TL. DO 30MM
- SVISLÁ HYDROIZOLACE SILIKÁTOVOU STĚRKOU SE SPOTŘEBOU 4KG/M2

INTERIÉR

SI 1 SKLADBA DVOUVRSTVÉHO SYSTÉMU S BIOKLIMATICKOU OMÍTKOU A DIFÚZNÍ STĚRKOU
- STÁVAJÍCÍ ZDĚNÁ KONSTRUKCE, OČIŠTĚNÉ ZDIVO
- SANAČNÍ JÁDROVÁ OMÍTKA – VYROVNÁVKA — DO 10MM
- DIFÚZNĚ PROPUSTNÁ SULFÁTOSTÁLÁ STĚRKA – 2X NÁTĚR (2 KG / M2)
- SANAČNÍ PLNOPLOŠNÝ PROSTŘIK Z JÁDROVÉ VYROVNÁVACÍ OMÍTKY — 5MM
- BIOKLIMATICKÁ OMÍTKA, VYSOCE POREZNÍ OMÍTKOVÁ SMĚS S OBSAHEM PLNIVA VÍCE JAK 70% KRYSTALICKÝCH ALUMINOSILIKÁTŮ (KLINOPTILOLIT) — 25MM
- VÁPENNÝ ŠTUK — 2–3 MM
- VÁPENNÁ ČI SILIKÁTOVÁ BARVA (SOUČINITEL DIFÚZE Sd<0,05M)

SI 2 SKLADBA DVOUVRSTVÉHO SYSTÉMU S BIOKLIMATICKOU OMÍTKOU
- STÁVAJÍCÍ ZDĚNÁ KONSTRUKCE, OČIŠTĚNÉ ZDIVO
- SANAČNÍ JÁDROVÁ OMÍTKA – VYROVNÁVKA — DO 10MM
- BIOKLIMATICKÁ OMÍTKA, VYSOCE POREZNÍ OMÍTKOVÁ SMĚS S OBSAHEM PLNIVA VÍCE JAK 70% KRYSTALICKÝCH ALUMINOSILIKÁTŮ (KLINOPTILOLIT) — 25MM
- VÁPENNÝ ŠTUK — 2–3 MM
- VÁPENNÁ ČI SILIKÁTOVÁ BARVA (SOUČINITEL DIFÚZE Sd<0,05M)

SI 3 SKLADBA DVOUVRSTVÉHO SANAČNÍHO SYSTÉMU S TEPELNĚ–IZOLAČNÍMI VLASTNOSTMI S DIFÚZNĚ PROPUSTNOU SULFÁTOSTÁLOU STĚRKOU
- STÁVAJÍCÍ ZDĚNÁ KONSTRUKCE, OČIŠTĚNÉ ZDIVO
- SANAČNÍ JÁDROVÁ OMÍTKA – VYROVNÁVKA — DO 10MM
- DIFÚZNĚ PROPUSTNÁ SULFÁTOSTÁLÁ STĚRKA – 2X NÁTĚR (2 KG / M2)
- SANAČNÍ PLNOPLOŠNÝ PROSTŘIK Z JÁDROVÉ VYROVNÁVACÍ OMÍTKY — 5MM
- SANAČNÍ HYDROFILNÍ TEPELNĚ IZOLAČNÍ JÁDROVÁ OMÍTKA — 25MM
- VÁPENNÝ ŠTUK — 2–3 MM
- VÁPENNÁ ČI SILIKÁTOVÁ BARVA (SOUČINITEL DIFÚZE Sd<0,05M)

SI 4 SKLADBA DVOUVRSTVÉHO SANAČNÍHO SYSTÉMU S TEPELNĚ–IZOLAČNÍMI VLASTNOSTMI A ANTISANITRAČNÍM PŘEDNÁSTŘIKEM
- STÁVAJÍCÍ ZDĚNÁ KONSTRUKCE, OČIŠTĚNÉ ZDIVO
- ANTISANITRAČNÍ PŘEDNÁSTŘIK
- SANAČNÍ JÁDROVÁ OMÍTKA – VYROVNÁVKA — DO 15MM
- SANAČNÍ HYDROFILNÍ TEPELNĚ IZOLAČNÍ JÁDROVÁ OMÍTKA — 25MM
- VÁPENNÝ ŠTUK — 2–3 MM
- VÁPENNÁ ČI SILIKÁTOVÁ BARVA (SOUČINITEL DIFÚZE Sd<0,05M)

LEGENDA:

- DODATEČNÁ HORIZONTÁLNÍ IZOLACE STÁVAJÍCÍCH SVISLÝCH KONSTRUKCÍ NÍZKOTLAKOVOU INJEKTÁŽÍ HYDROSOLEM KYSELINY KŘEMIČITÉ NA PRINCIPU ZUŽOVÁNÍ KAPILÁR A JEJICH NÁSLEDNÉ VNITŘNÍ HYDROFOBIZACE S TRVALE ZPEVŇUJÍCÍMI ÚČINKY ZDIVA. PO VSTŘEBÁNÍ INJEKTÁŽNÍHO PŘÍPRAVKU BUDE PROVEDENO UTĚSNĚNÍ VRTŮ ZÁLIVKOU (VÝPLŇOVÁ MALTA INJEKTÁŽNÍ S PEVNOSTÍ DO 8MPA, ZRNITOST DO 0,3M. POJIVO HYDRAULICKÉ, OMEZENÉ SMRŠTĚNÍ) PROVEDENÍ S VRTY USPOŘÁDANÝMI VE DVOU ŘADÁCH NAD SEBOU, TZV. ŠACHOVNICOVĚ DLE PROVEDENÝCH DETAILŮ.
- HYDROIZOLACE – DVOJICE ASFALTOVÝCH SBS MODIFIKOVANÝCH PÁSŮ TYPU "S" TL. 5MM (CELKEM TEDY 10MM). STÁVAJÍCÍ KONSTRUKCE BUDE VYROVNÁNA MALTOU CEMENTOVOU S VODOTĚSNÍCÍ KRYSTALIZAČNÍ PŘÍSADOU. PODKLAD PŘED NATAVENÍM ASFALTOVÝCH PÁSŮ BUDE NAPENETROVÁN BEZROZPOUŠTĚDLOVOU PENETRACÍ (ASFALTOVÁ EMULZE MODIFIKOVANÁ LATEXEM). VIZ. SKLADBY PODLAH A DETAILY.
- BUDE PROVEDENA OCHRANA HYDROIZOLACE POMOCÍ EXTRUDOVANÉHO POLYSTYRENU, PŘÍPADNĚ PERIMETRICKÝMI DESKAMI, LEPENÍ BITUMENOVOU STĚRKOU (TLOUŠŤKA DLE STAVEBNÍ ČÁSTI) A ZÁROVEŇ POMOCÍ NOPOVÉ IZOLACE, A TO NOPY SMĚREM OD KONSTRUKCE/TEPELNÉ IZOLACE. UKONČUJÍCÍ LIŠTA BUDE PROVEDENA TAK, ABY NEBYLA VIDITELNÁ.
  POZNÁMKA: NOPOVÁ FÓLIE BUDE TAKÉ POUŽITA JAKO OCHRANA NOVÝCH BETONOVÝCH ANGLICKÝCH DVORKŮ, A TO NOPY SMĚREM OD KONSTRUKCE.
- ODDĚLENÍ NOVÝCH KONSTRUKCÍ (ZDĚNÝCH PŘÍČEK, DOZDÍVEK) OD STÁVAJÍCÍCH OBVODOVÝCH STĚN ODIZOLOVÁNÍM (SILIKÁTOVÁ HYDROIZOLAČNÍ STĚRKA, SPOTŘEBA 3KG/M2). ZPŮSOB KOTVENÍ VIZ. STAVEBNĚ KONSTRUKČNÍ ČÁST

LEGENDA POVRCHOVÝCH ÚPRAV:

SI1 SI2 OBVODOVÉ STĚNY OBJEKTU DO ANGLICKÝCH DVORKŮ A ČELNÍ FASÁDY BUDOU OPATŘENY BIOKLIMATICKOU OMÍTKOU V TL.25MM PLNOPLOŠNĚ (V RÁMCI OBLOUKOVÉ CHODBY PAK DO ÚROVNĚ OKRASNÉ ŘÍMSY – CCA VE VÝŠCE DVEŘNÍCH OTVORŮ). JEDNÁ SE O PRŮMYSLOVĚ PŘIPRAVENOU, HOTOVOU, VYSOCE POREZNÍ OMÍTKOVOU SMĚS S OBSAHEM PLNIVA VÍCE JAK 70% KRYSTALICKÝCH ALUMINOSILIKÁTŮ (KLINOPTILOLIT), VYKAZUJÍCÍ VYSOKOU TERMOSTABILITU, SCHOPNOST VÝRAZNĚ OMEZOVAT METABOLICKÉ AKTIVITY MIKROORGANISMŮ A REDUKOVAT HALOGENOVÉ ORGANICKÉ SLOUČENINY. JAKO PODKLADNÍ VRSTVA DO VÝŠKY 0,5M NAD ÚROVEŇ PODLAH (PÁS ŠÍŘE 0,6M) BUDE PROVEDENA DIFÚZNĚ PROPUSTNÁ SULFÁTOSTALÁ STĚRKA. JAKO VRCHNÍ VRSTVA BUDE POUŽIT VÁPENNÝ ŠTUK A VÁPENNÁ ČI SILIKÁTOVÁ BARVA. VYROVNÁNÍ HRUBÝCH NEROVNOSTÍ ZDIVA BUDE PROVEDENO VÁPENNÝM SANAČNÍM SYSTÉMEM V TL. DO 15MM.

SI3 SI4 SANAČNÍ HYDROFILNÍ VÁPENNÝ OMÍTKOVÝ SYSTÉM S TEPELNĚ IZOLAČNÍMI VLASTNOSTMI (λ=0,09 W/MK) A PÓROVITOSTÍ VĚTŠÍ NEŽ 40%, SLOŽENÝ ZE SPECIÁLNÍ SILIKÁTOVÁ PLNIVA NA BÁZI EXPANDOVANÉHO VULKANICKÉHO SKLA, HYDRAULICKÁ POJIVA, MINERÁLNÍ PŘÍSADY, ORGANICKÉ POLYMERY, A TO NA OBVODOVÝCH A VNITŘNÍCH STĚNÁCH ZE STRANY INTERIÉRU 1PP V TL. 25MM, V SYSTÉMOVÝCH ŘEŠENÍCH S DIFÚZNĚ PROPUSTNOU SULFÁTOSTÁLOU STĚRKOU DO VÝŠKY 0,5M NAD ÚROVEŇ PODLAH (PÁS ŠÍŘE 0,6M), PŘÍPADNĚ ANTISANITRAČNÍM PŘEDNÁSTŘIKEM VČETNĚ SOUVISEJÍCÍ ÚPRAVY PODKLADŮ S VRCHNÍ VRSTVOU VÁPENNÝM ŠTUKEM. VYROVNÁNÍ HRUBÝCH NEROVNOSTÍ ZDIVA BUDE PROVEDENO VÁPENNÝM SANAČNÍM SYSTÉMEM V TL. DO 15MM.

SOUVISEJÍCÍ ÚPRAVY STÁVAJÍCÍCH KONSTRUKCÍ

SANACE POVRCHŮ TRYSKÁNÍM SUCHÝM LEDEM (PRO ODSTRANĚNÍ ASFALTOVÝCH NÁTĚRŮ):
V SOUČASNÉ DOBĚ (11/2018 – 02/2019) PROBÍHAJÍ NA OBJEKTU PRÁCE SPOJENÉ S BOURÁNÍM OMÍTEK VČETNĚ DOČIŠTĚNÍ ZDIVA DLE PROJEKTOVÉ DOKUMENTACE „HAVARIJNÍ BOURÁNÍ OMÍTEK V 1PP". V PŘÍPADĚ, ŽE BUDOU PŘI REALIZACI CELKOVÉ REKONSTRUKCE OBJEKTU ZJIŠTĚNY ASFALTOVÉ NÁTĚRY NA STÁVAJÍCÍM ZDIVU, BUDE PŘISTOUPENO K REALIZACI TÉTO METODY NA TĚCHTO POŠKOZENÝCH KONSTRUKCÍCH.

ELIMINACE A SNÍŽENÍ KONCENTRACE VODOROZPUSTNÝCH STAVEBNĚ ŠKODLIVÝCH SOLÍ – OBĚTOVANÉ ODSOLOVACÍ OBKLADY
V PRŮBĚHU VÝSTAVBY PO BOURACÍCH PRACÍCH BUDE PROVEDENA VE DVOU CYKLECH ELIMINACE A SNÍŽENÍ KONCENTRACE VODOROZPUSTNÝCH STAVEBNĚ ŠKODLIVÝCH SOLÍ V INTERIÉRU OBJEKTU POMOCÍ ODSOLOVACÍCH OBKLADŮ – PROVZDUŠNĚNÉ VÁPENNÉ OMÍTKY (OBKLADY PROVÉST VE 2 CYKLECH). TOTO PROVÉST CO NEJDŘÍVE V RÁMCI BOURACÍCH PRACÍ. JE NEZBYTNÉ IHNED ODVÉZT RUMIŠKO NA SKLÁDKU, ABY NEDOŠLO K SEKUNDÁRNÍ KONTAMINACI.

ELIMINACE A SNÍŽENÍ KONCENTRACE VODOROZPUSTNÝCH STAVEBNĚ ŠKODLIVÝCH SOLÍ – PROPAŘOVÁNÍ ZDIVA
TŘETÍ CYKLUS ELIMINACE A SNÍŽENÍ KONCENTRACE VODOROZPUSTNÝCH STAVEBNĚ ŠKODLIVÝCH SOLÍ BUDE PROVEDEN METODOU ČIŠTĚNÍ POVRCHU PROPAŘOVÁNÍM ZDIVA, PARNÍM ČIŠTĚNÍM VE DVOU CYKLECH VČETNĚ ODSÁVÁNÍ KONTAMINOVANÉ VODY A STAVEBNÍM VYSAVAČEM. TOTO PROVÉST PŘED APLIKACÍ POVRCHOVÝCH ÚPRAV.

DEZINFEKCE PROSTOR 1PP:

DESINFEKCE PROSTOR BYLA PROVEDENA V LISTOPADU 2016 A DÁLE V ZÁŘÍ 2018 CELOPLOŠNĚ V 1PP. V PŘÍPADĚ, ŽE BUDOU PŘI REALIZACI CELKOVÉ REKONSTRUKCE OBJEKTU ZJIŠTĚNY LOŽISKA RŮSTŮ PLÍSNÍ, BUDE PROVEDENA OPĚT LOKÁLNÍ DEZINFEKCE PROSTOR 1PP PROSTOROVÉ STUDENÝM AEROSOLEM.

ELIMINACE BIOKOROZE:

PONECHÁNÍ STÁVAJÍCÍCH OMÍTEK, OŠKRÁBÁNÍ MALBY
V PROSTORECH, VE KTERÝCH NEBYLA PROVEDENA PROSTOROVÁ DEZINFEKCE STUDENÝM AEROSOLEM JE NUTNO PLOCHY S VÝSKYTEM NÁRŮSTŮ PLÍSNÍ (A JEJICH OKOLÍ) DEZINFIKOVAT PLOŠNĚ (OMYTÍM, POSTŘIKEM). TEPRVE POTÉ JE MOŽNO MALBU OŠKRÁBAT.
- DO NÁTĚROVÉ HMOTY (MALBY) PŘIDAT KOMPOZIT S OBSAHEM KOLOIDNÍHO STŘÍBRA V MNOŽSTVÍ ZARUČUJÍCÍM NANESENÍ 2–3 G/M2.
- PO ZASCHNUTÍ NÁTĚRU OŠETŘIT PREVENTIVNĚ VŠECHNY VYMALOVANÉ PLOCHY DEZINFEKČNÍM PŘÍPRAVKEM S DLOUHODOBOU FUNGISTATICKOU ÚČINNOSTÍ.

ODSTRANĚNÍ OMÍTEK, OMÍTKA NOVÁ
- STÁVAJÍCÍ OMÍTKA BUDE ODSTRANĚNA A NAHRAZENA OMÍTKOU NOVOU – BĚŽNOU ČI SANAČNÍ DLE NAVRHOVANÝCH SYSTÉMŮ
- DO NÁTĚROVÉ HMOTY (MALBY) PŘIDAT KOMPOZIT S OBSAHEM KOLOIDNÍHO STŘÍBRA V MNOŽSTVÍ ZARUČUJÍCÍM NANESENÍ 2–3 G/M2.
- PO ZASCHNUTÍ NÁTĚRU OŠETŘIT PREVENTIVNĚ VŠECHNY VYMALOVANÉ PLOCHY DEZINFEKČNÍM PŘÍPRAVKEM S DLOUHODOBOU FUNGISTATICKOU ÚČINNOSTÍ.

POŽADAVKY NA SOUVISEJÍCÍ ÚPRAVY NAVRHOVANÉ V RÁMCI DALŠÍCH PROFESÍ

ELEKTRO, ZTI:
V RÁMCI PROVÁDĚNÍ NOVÝCH ZTI INSTALACÍ, ELEKTRO ROZVODŮ ATD. K UCHYCENÍ NA SVISLÝCH KONSTRUKCÍ 1PP V ŽÁDNÉM PŘÍPADĚ NEPOUŽÍVAT SÁDRU VZHLEDEM K JEJÍ VYSOKÉ HYGROSKOPITĚ, ALE NAPŘ. RYCHLOVAZNÝ CEMENT ČI JINÉ MATERIÁLY NA VÁPENNÉ BÁZI RYCHLETUHNOUCÍ.

VNITŘNÍ USPOŘÁDÁNÍ JEDNOTLIVÝCH PROSTOR:
ZAJISTIT PŘIROZENOU DIFÚZI VODNÍCH PAR ZE SANOVANÝCH KONSTRUKCÍ DO PROSTORU A CIRKULACI VZDUCHU TAK, ŽE ZAŘIZOVACÍ PŘEDMĚTY A NÁBYTEK V PROSTORECH 1PP NEUMÍSŤOVAT K SANOVANÝM STĚNÁM, V PŘÍPADĚ NUTNOSTI SE VZDUCHOVOU MEZEROU MIN. 15CM, PŘI SPODNÍM LÍCI U PODLAHY I STROPU.

VZT A MAR:
JE NUTNÉ ZAJISTIT V PROSTORECH INTERIÉRU 1PP CIRKULACI VZDUCHU A POŽADOVANOU RELATIVNÍ VLHKOST VČETNĚ VHODNÉHO VYTÁPĚNÍ A VÝMĚNY VZDUCHU. NESMÍ V ŽÁDNÉM PŘÍPADĚ PO DOKONČENÉ SANACI VLHKÉHO ZDIVA (ALE I V PRŮBĚHU UŽÍVÁNÍ OBJEKTU) DOJÍT K SITUACI, ŽE BUDOU VZNIKAT TEPELNÉ MOSTY A TÍM PÁDEM VZNIK ROSNÝCH BODŮ. (DŮSLEDKY JSOU KONDENZACE NA POVRCHU KONSTRUKCÍ, ZTRÁTA FUNKČNOSTI POVRCHOVÝCH ÚPRAV, VÝSKYT PLÍSNÍ ATD.). VIZ SPECIALIZACE VZT A MaR.

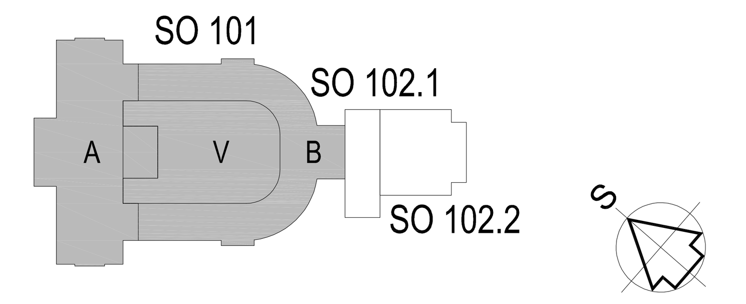

REVIZE:	POPIS ZMĚNY:	DATUM:	VYPRACOVAL:
XXX	XXX	XXX	XXX
XXX	XXX	XXX	XXX
XXX	XXX	XXX	XXX

VÝŠKOVÝ SYSTÉM Bpv ±0,000 = 385,29 m n. m.

AKCE:	KARLOVY VARY - REVITALIZACE OBJEKTU CÍSAŘSKÝCH LÁZNÍ	STUPEŇ PD:	DPS - DOKUMENTACE PRO PROVEDENÍ STAVBY
		OBJEKT:	SO 101 HISTORICKÁ BUDOVA
		PROFESE:	D.1.1.b - SANACE VLHKÉHO ZDIVA
INVESTOR A OBJEDNATEL:	KARLOVARSKÝ KRAJ, Závodní 353/88, 360 21 Karlovy Vary - Dvory	ZAKÁZKOVÉ ČÍSLO:	30080111-4
MÍSTO STAVBY:	Mariánskolázeňská 306/2, 376 58 Karlovy Vary, pozemky parc. č. 902, 903/2, k.ú. Karlovy Vary	DATUM:	12/2018
GENERÁLNÍ PROJEKTANT:	INTAR a.s., Bezručova 81/17a, 602 00 Brno, tel.: +420 543 422 211, www.intar.cz, info@intar.cz	FORMÁT:	12 × A4
		KOPIE:	
VEDOUCÍ PROJEKTU:	JAROSLAV KUPR, jkupr@intar.cz	MĚŘÍTKO:	1:100
HLAVNÍ INŽENÝR PROJEKTU:	ING. MARTIN STRNAD, mstrnad@intar.cz		
ZHOTOVITEL ČÁSTI:	SAREP a.s., Ječná 2100/26a, 621 00 Brno, tel.: +420 606 371 475, info@projekty-sanace.cz; ve spolupráci s ING. PAVEL ZEJDA, Ph.D, Jezerůvky 525/7, 621 00 Brno, tel.: +420 776 812 238, zejda.sarep@gmail.com	PŘÍLOHA:	PŮDORYS 1.PP SANACE VLHKÉHO ZDIVA SO 101 - CELEK
ODPOVĚDNÝ PROJEKTANT:	ING. PAVEL ZEJDA, Ph.D.		
VYPRACOVAL:	ING. PAVEL ZEJDA, Ph.D., zejda.sarep@gmail.com; PETR FORMÁNEK, ING. ZDENĚK ŠTEFEK	EVIDENČNÍ ČÍSLO: 30080111-4/SO 101/D.1.1.b	ČÍSLO VÝKRESU: 103 REVIZE:

AUTORIZACE: